CMUFV/CP DA - pneumatically actuated compact diaphragm valve DN 12:15

Pneumatically actuated compact diaphragm valve with unionised BS parallel socket threaded ends, Double Acting.

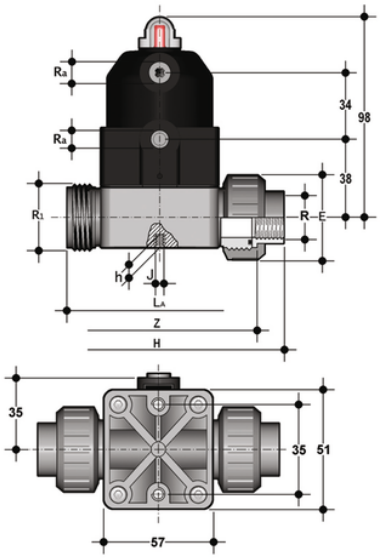

EPDM

Κωδικός προϊόντος	tooltipImage
CMUFVDA012E	-

FKM

Κωδικός προϊόντος	tooltipImage
CMUFVDA012F	-

PTFE

Κωδικός προϊόντος	tooltipImage
CMUFVDA012P	-